KNE

Croquis ampliado del catalogo original

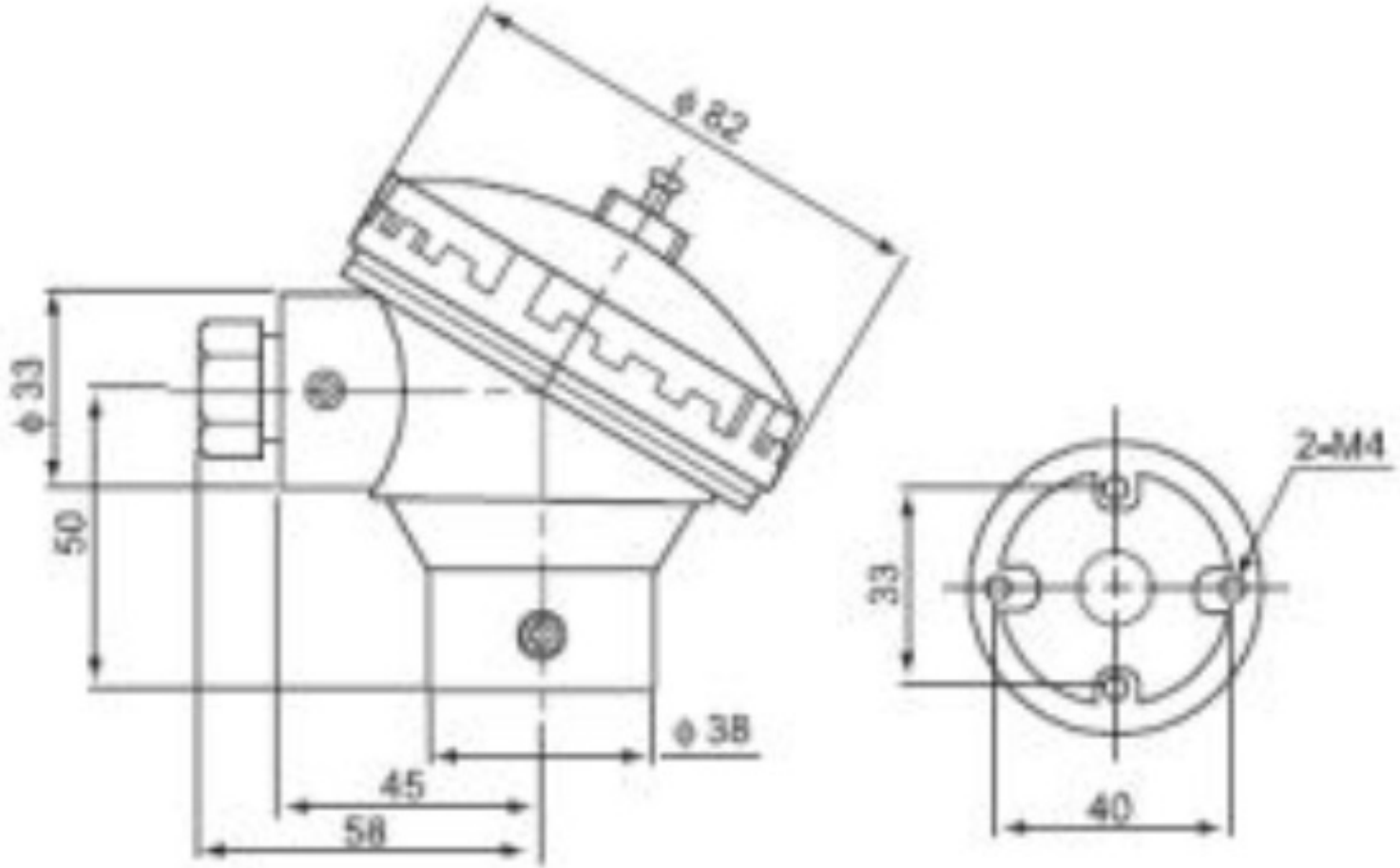

Cotas conservadas del original. Vista de consulta; no utilizar como plantilla a escala.

KNE SS304

Croquis ampliado del catalogo original

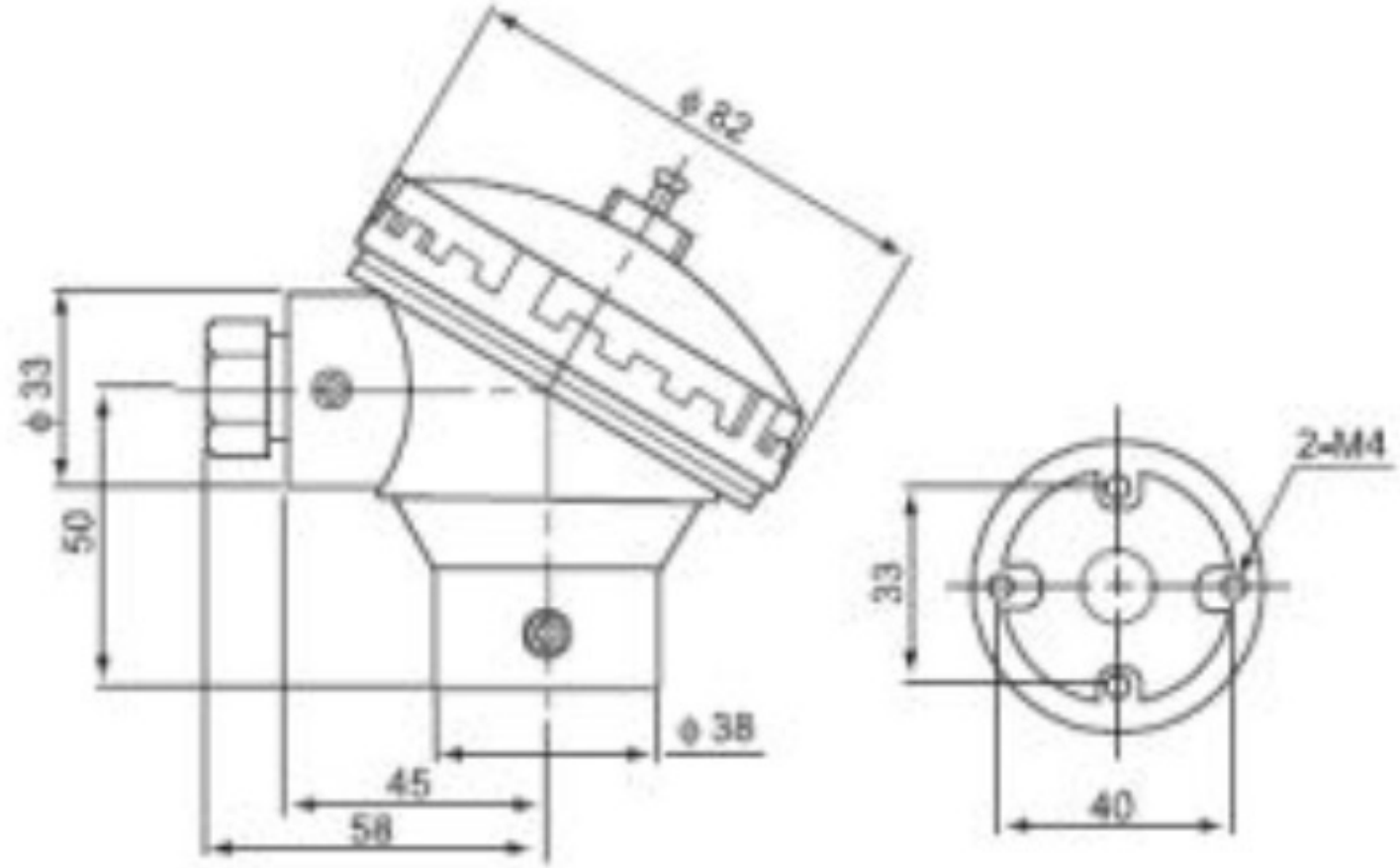

Cotas conservadas del original. Vista de consulta; no utilizar como plantilla a escala.

KSE

Croquis ampliado del catalogo original

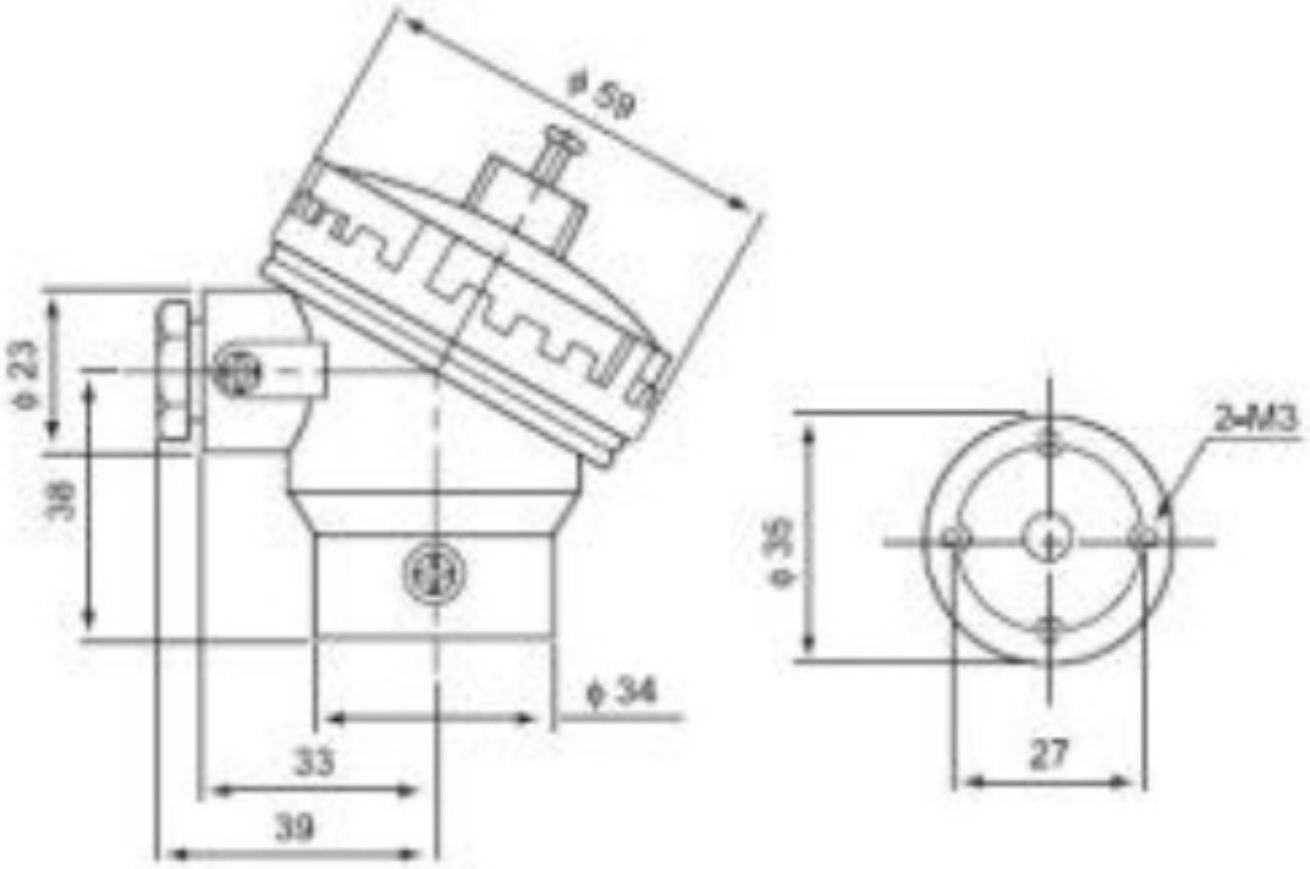

Cotas conservadas del original. Vista de consulta; no utilizar como plantilla a escala.

KNC

Croquis ampliado del catalogo original

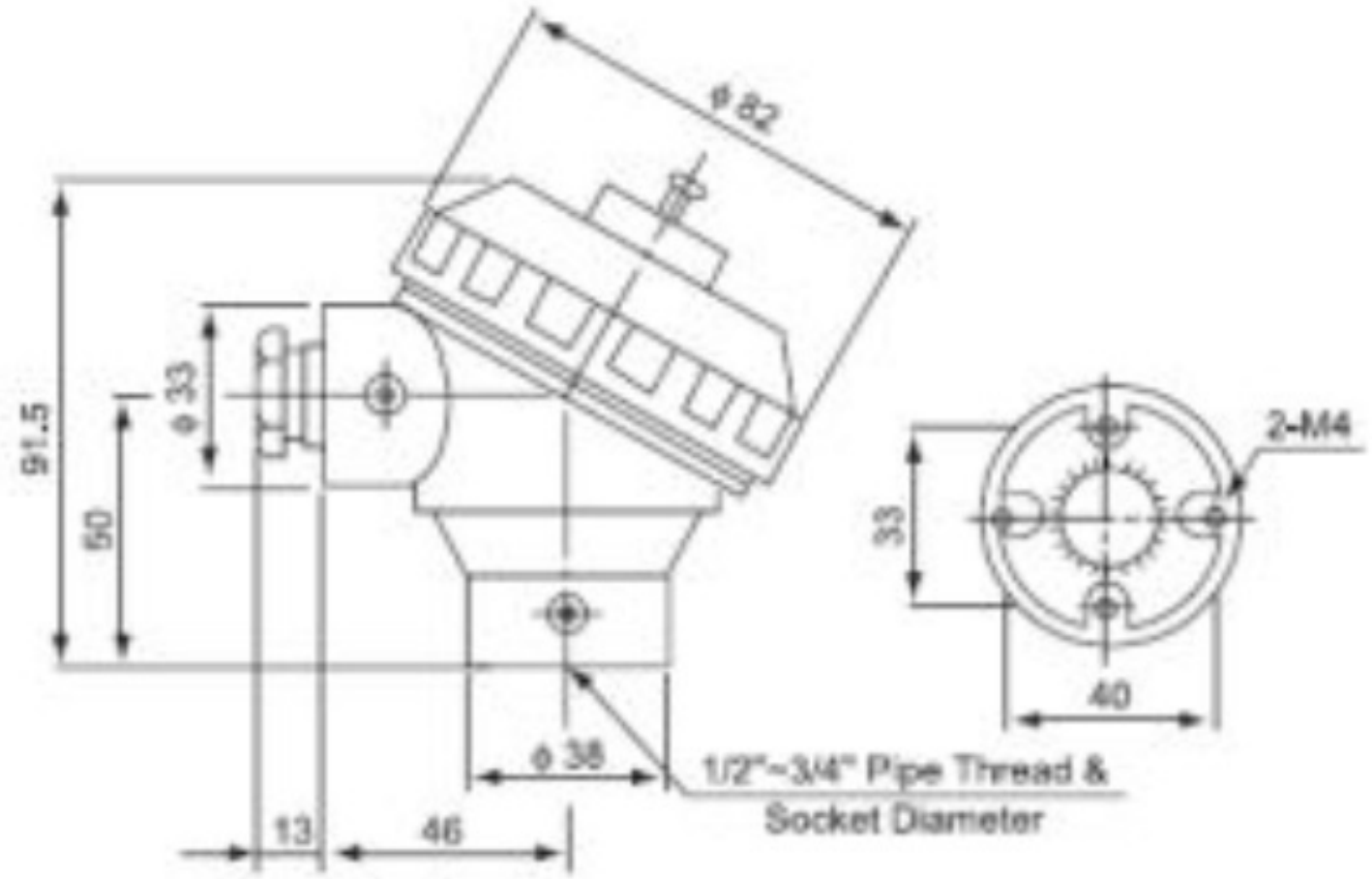

Cotas conservadas del original. Vista de consulta; no utilizar como plantilla a escala.

KSC

Croquis ampliado del catalogo original

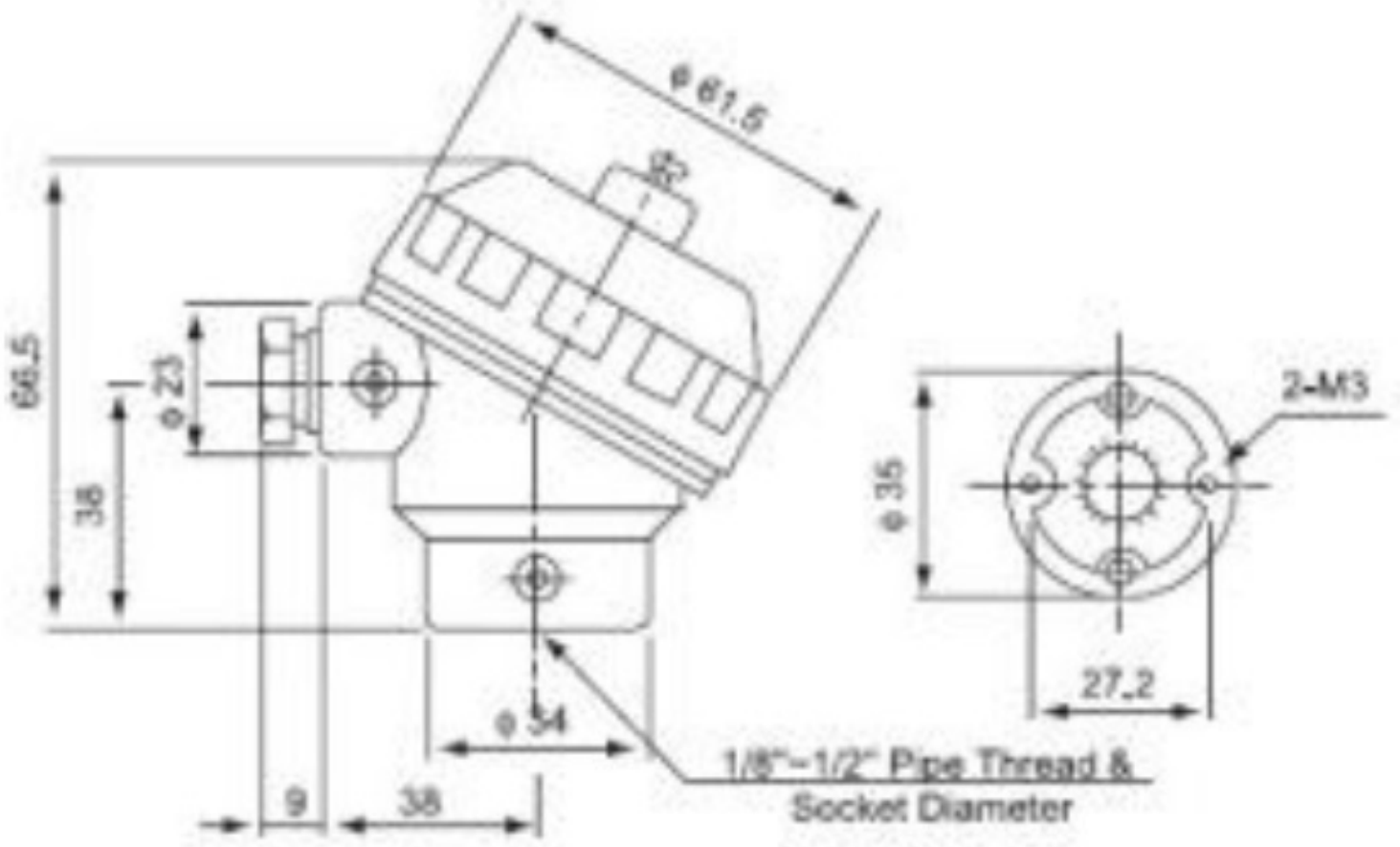

Cotas conservadas del original. Vista de consulta; no utilizar como plantilla a escala.

KB

Croquis ampliado del catalogo original

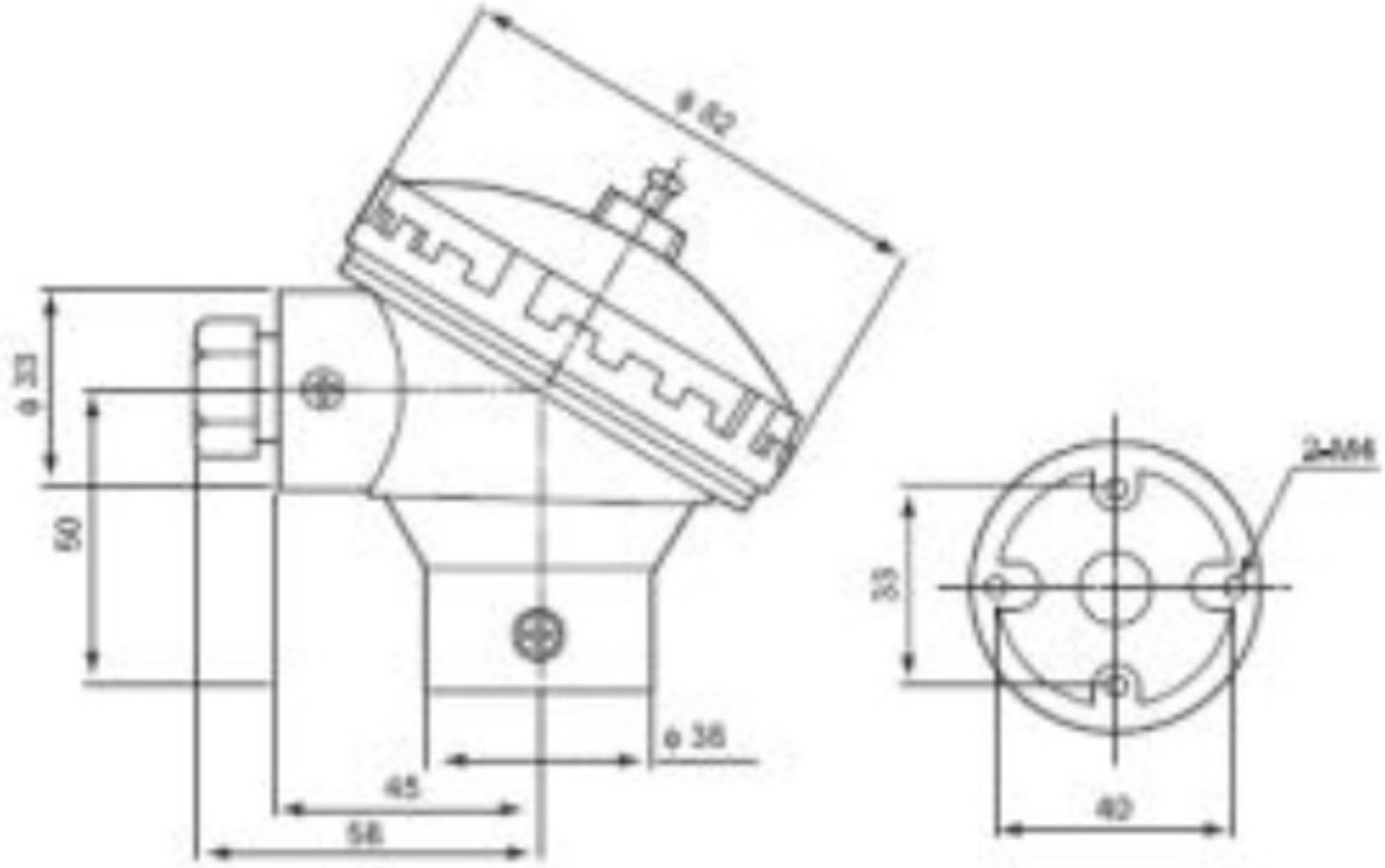

Cotas conservadas del original. Vista de consulta; no utilizar como plantilla a escala.

KBS

Croquis ampliado del catalogo original

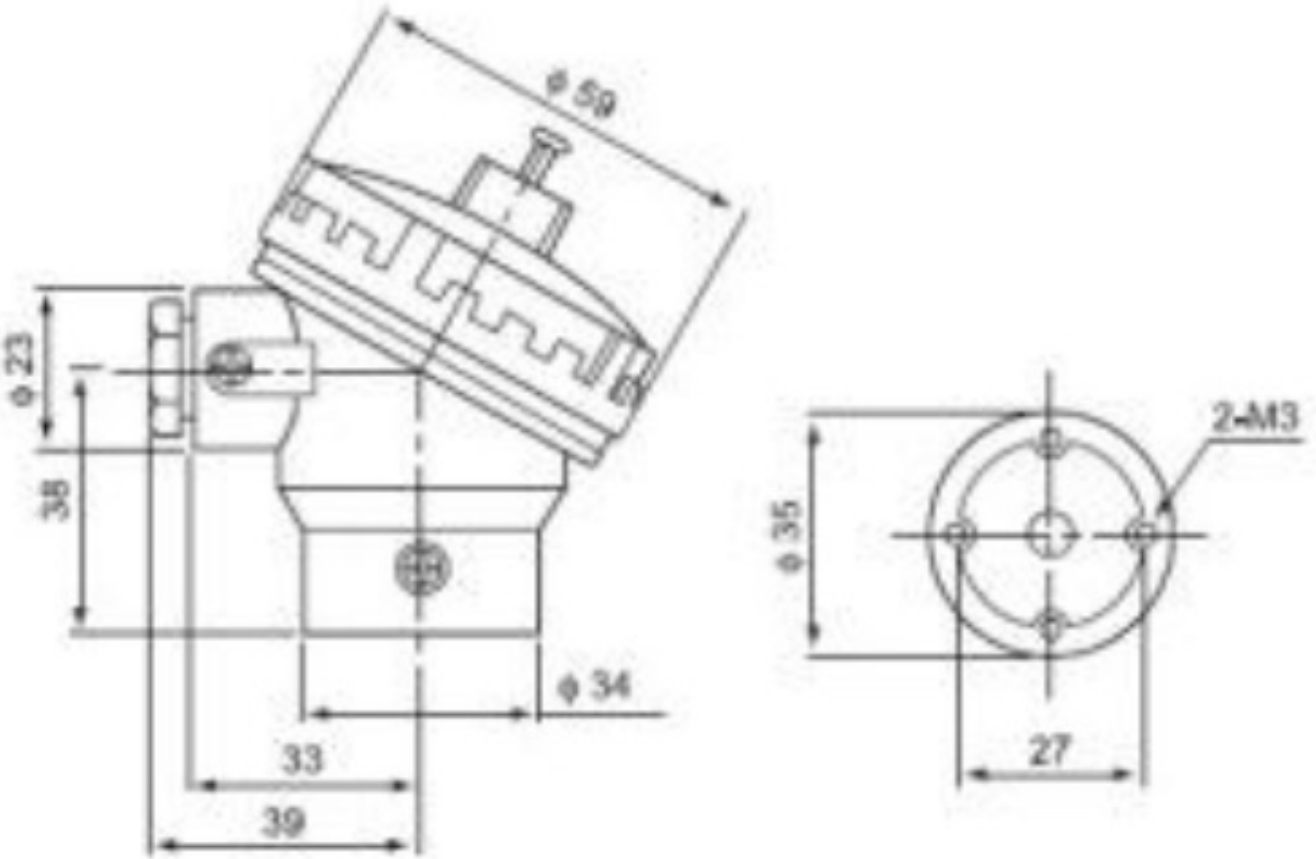

Cotas conservadas del original. Vista de consulta; no utilizar como plantilla a escala.

KD

Croquis ampliado del catalogo original

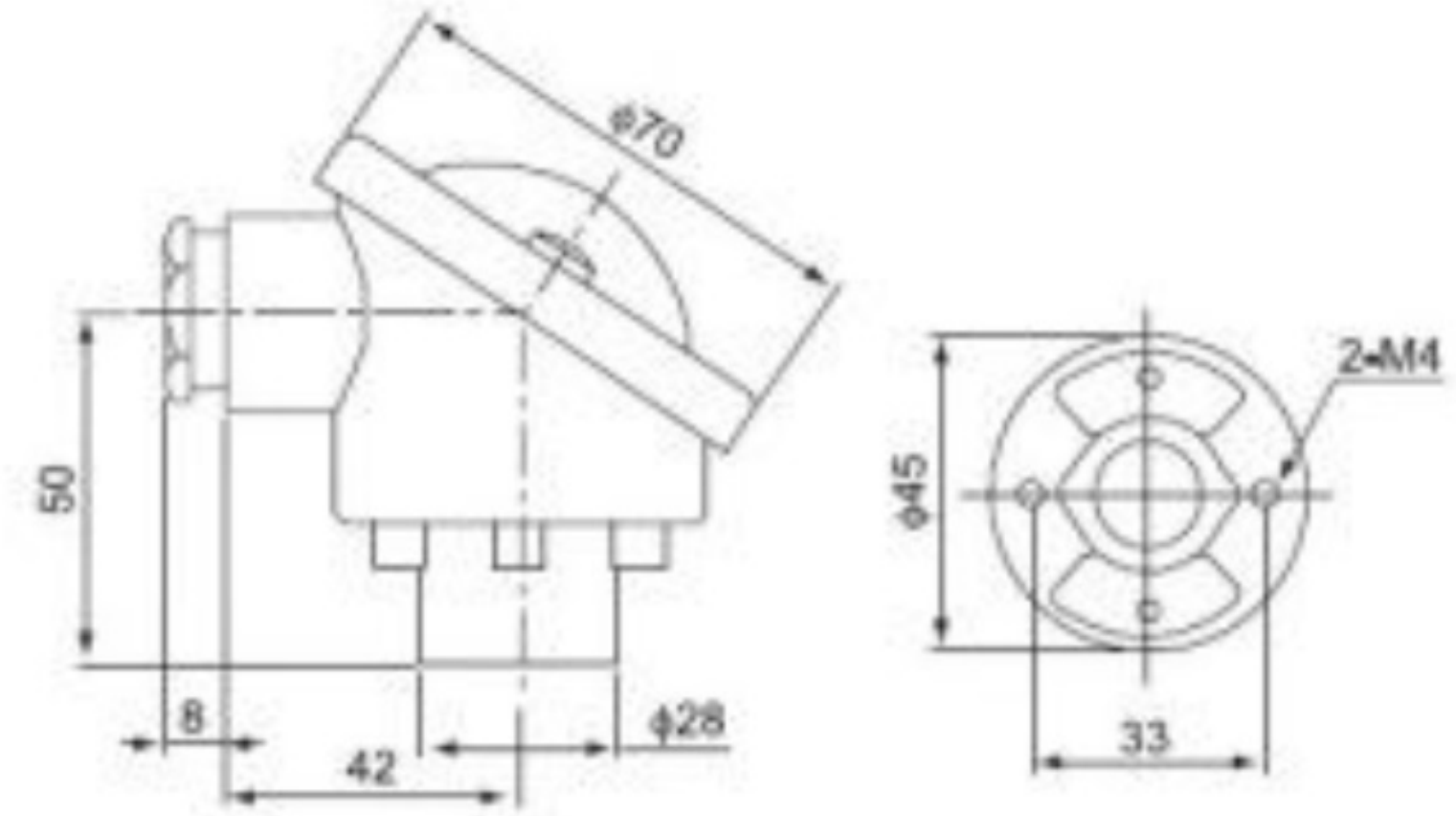

Cotas conservadas del original. Vista de consulta; no utilizar como plantilla a escala.

KDW

Croquis ampliado del catalogo original

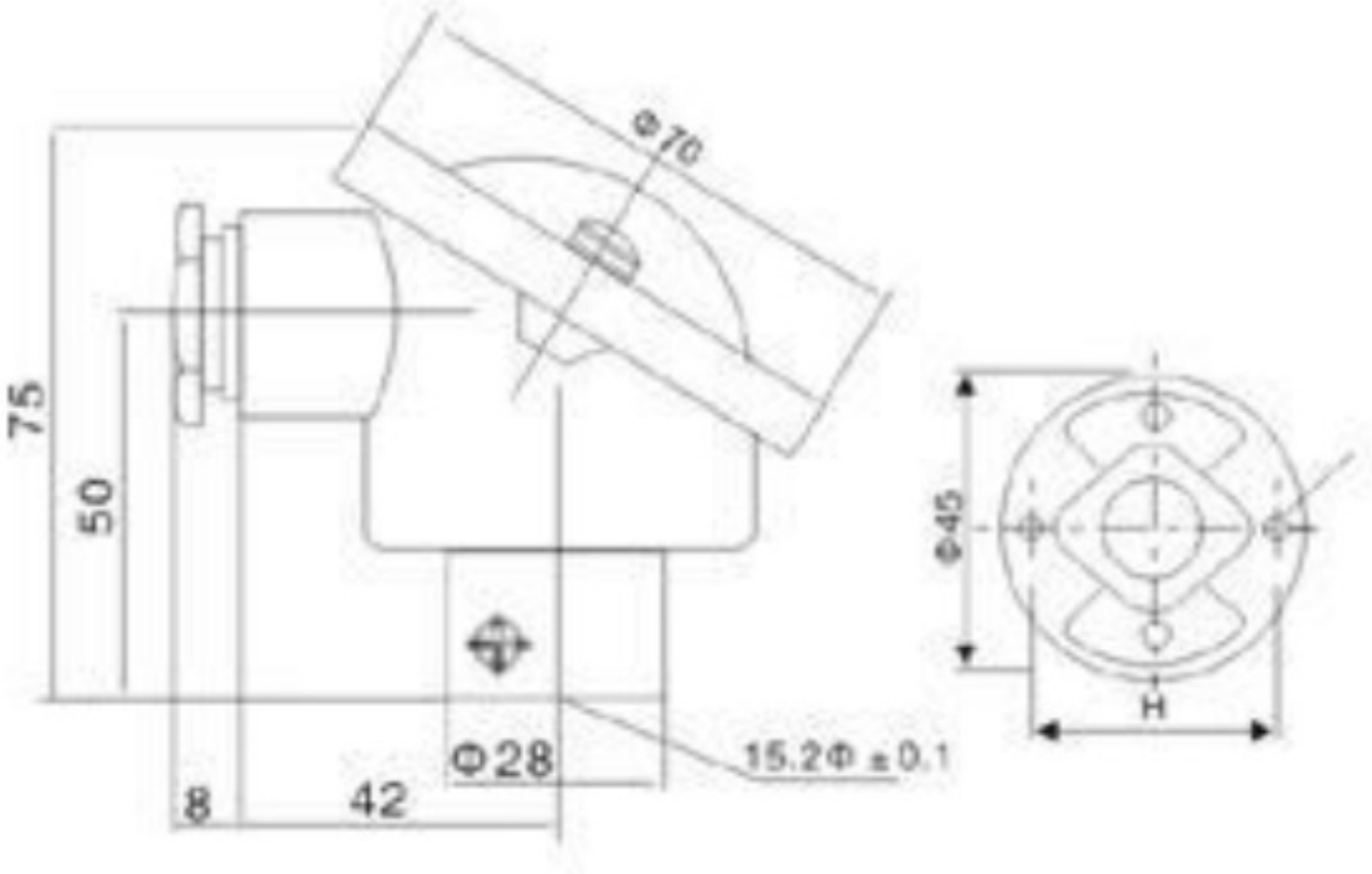

Cotas conservadas del original. Vista de consulta; no utilizar como plantilla a escala.

DIN A

Croquis ampliado del catalogo original

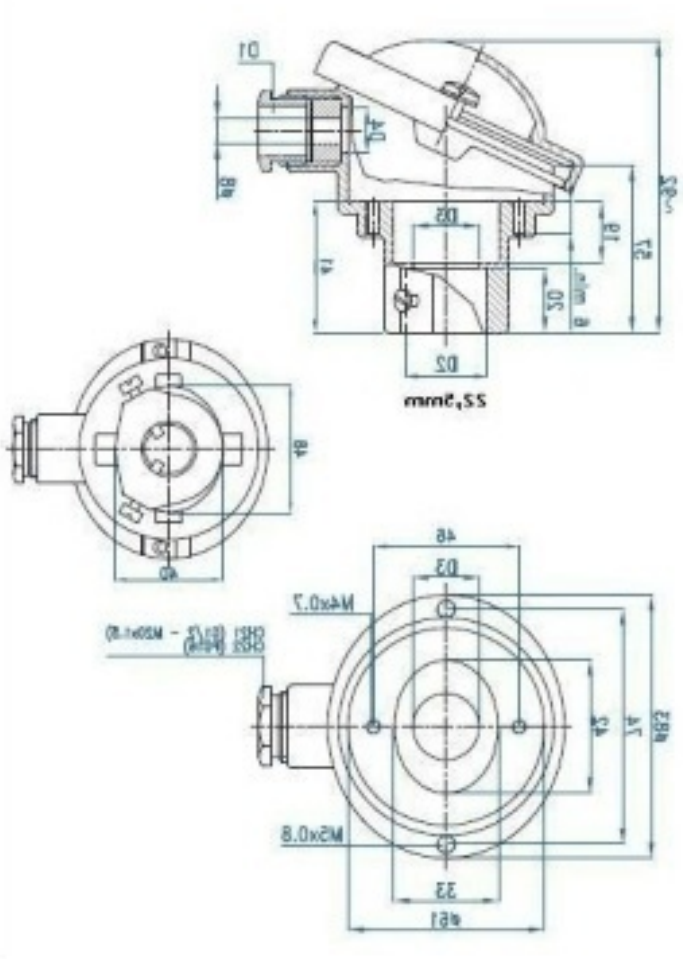

Cotas conservadas del original. Vista de consulta; no utilizar como plantilla a escala.

KD5

Croquis ampliado del catalogo original

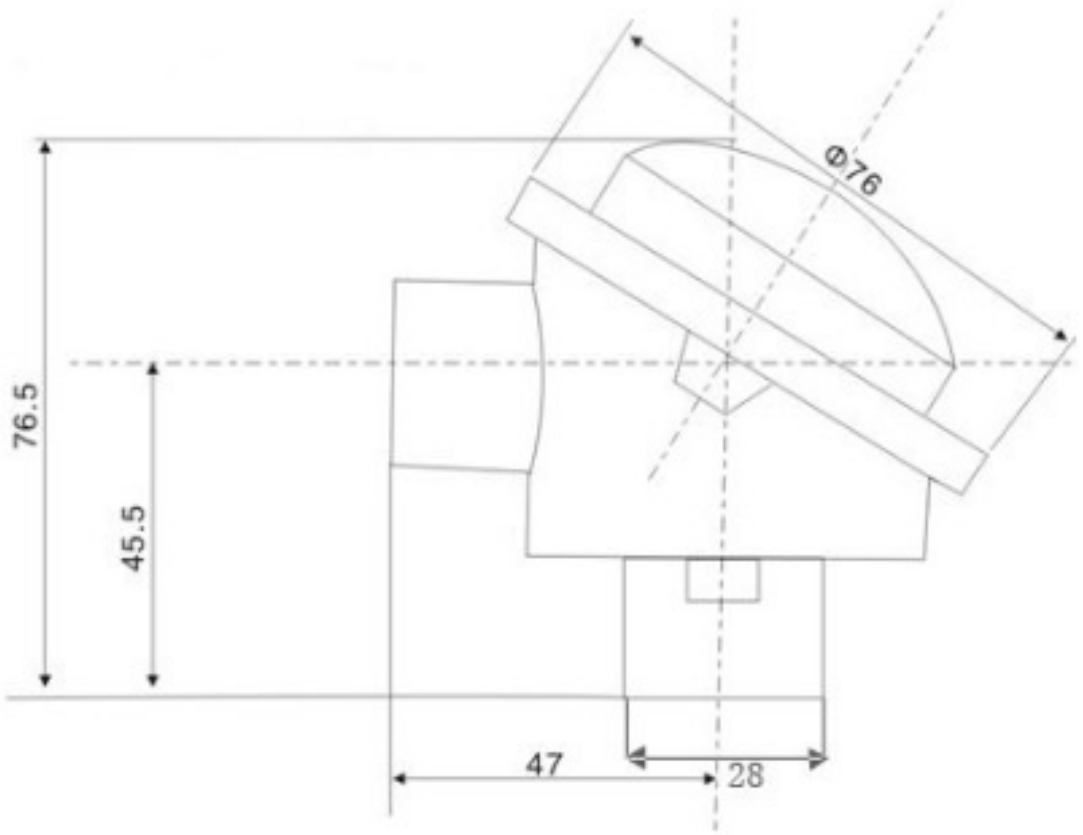

Cotas conservadas del original. Vista de consulta; no utilizar como plantilla a escala.

NAA

Croquis ampliado del catalogo original

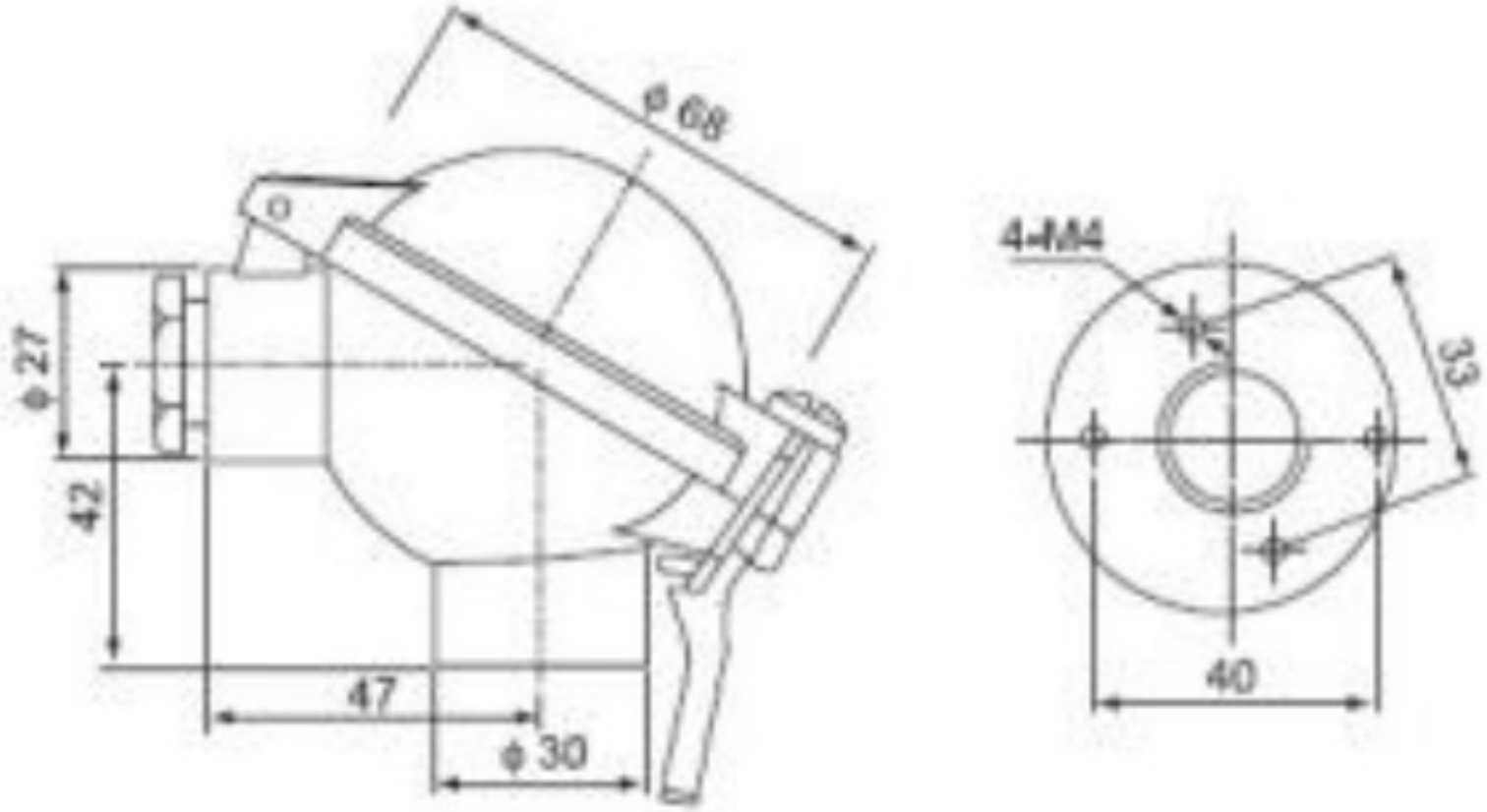

Cotas conservadas del original. Vista de consulta; no utilizar como plantilla a escala.

NAA SS304

Croquis ampliado del catalogo original

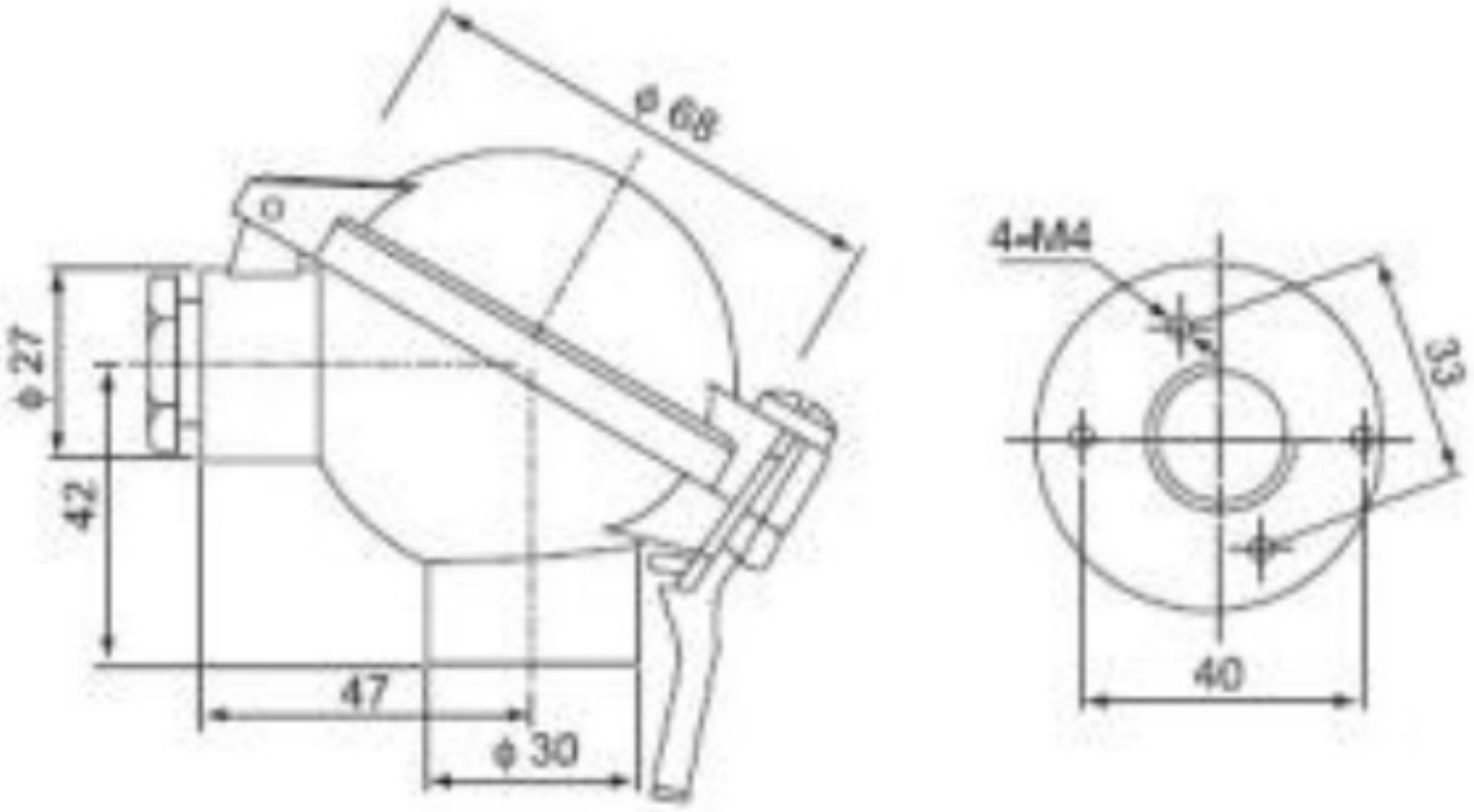

Cotas conservadas del original. Vista de consulta; no utilizar como plantilla a escala.

DANA

Croquis ampliado del catalogo original

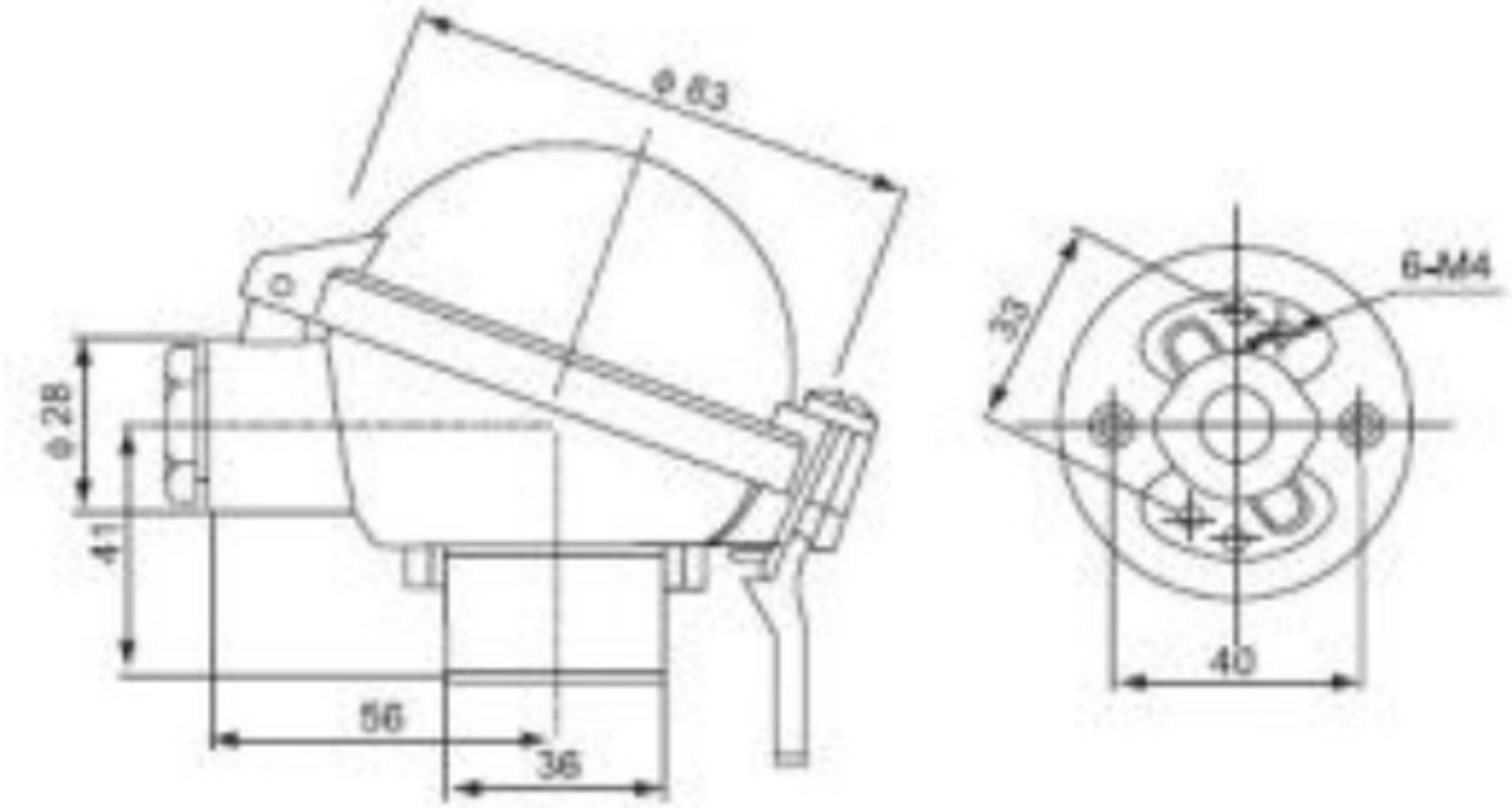

Cotas conservadas del original. Vista de consulta; no utilizar como plantilla a escala.

DANA SS304

Croquis ampliado del catalogo original

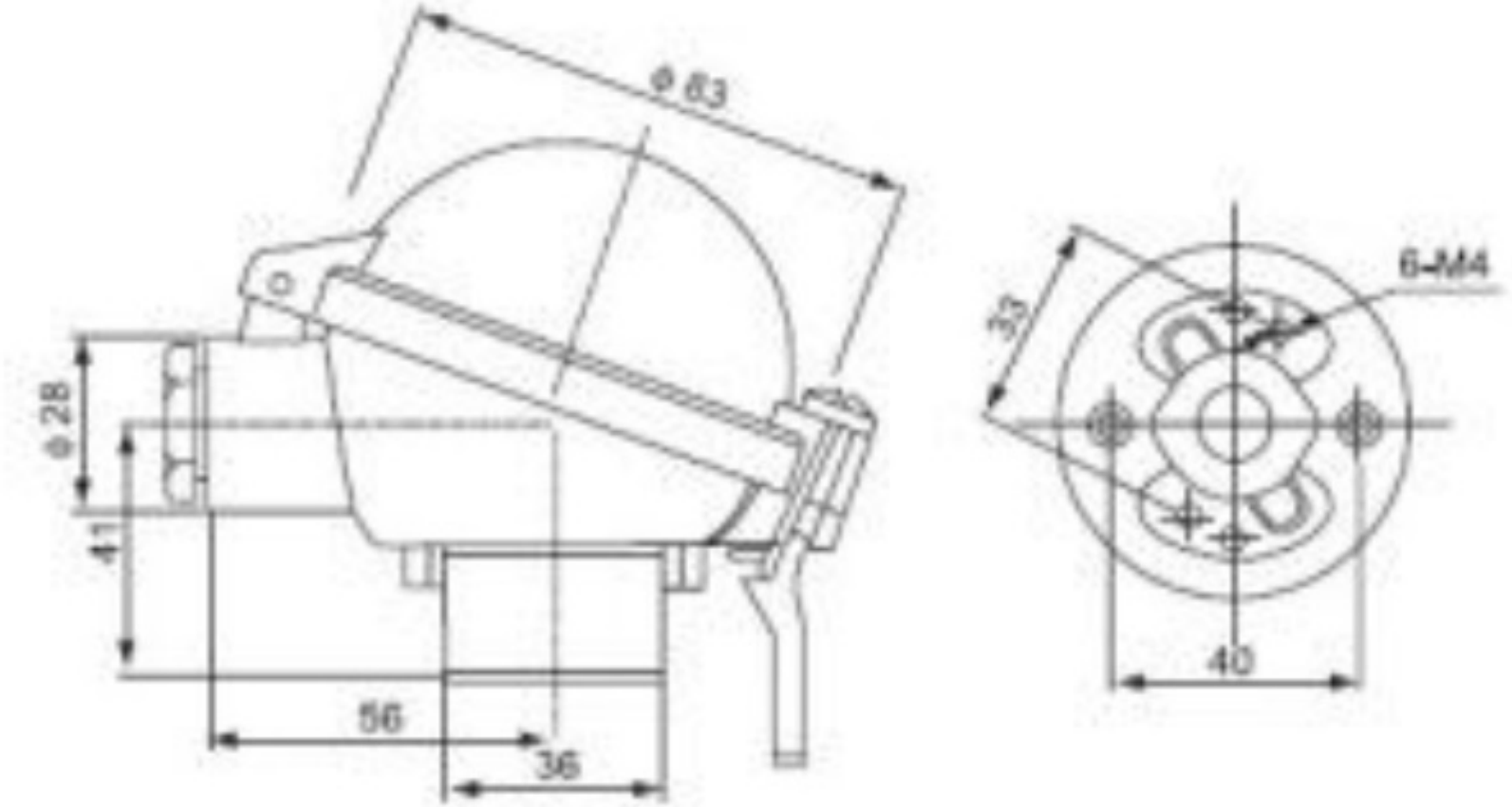

Cotas conservadas del original. Vista de consulta; no utilizar como plantilla a escala.

MAA

Croquis ampliado del catalogo original

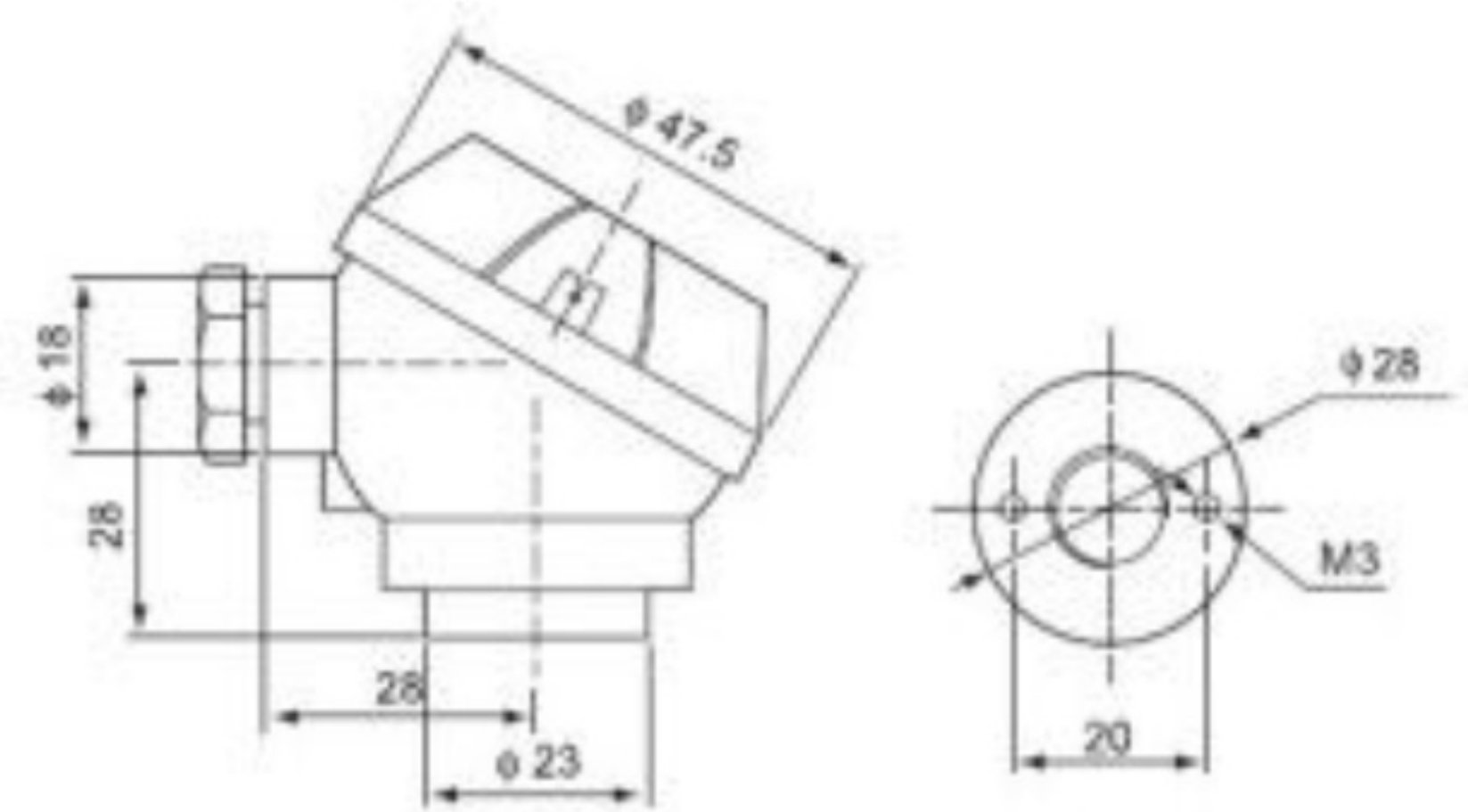

Cotas conservadas del original. Vista de consulta; no utilizar como plantilla a escala.

DANAW

Croquis ampliado del catalogo original

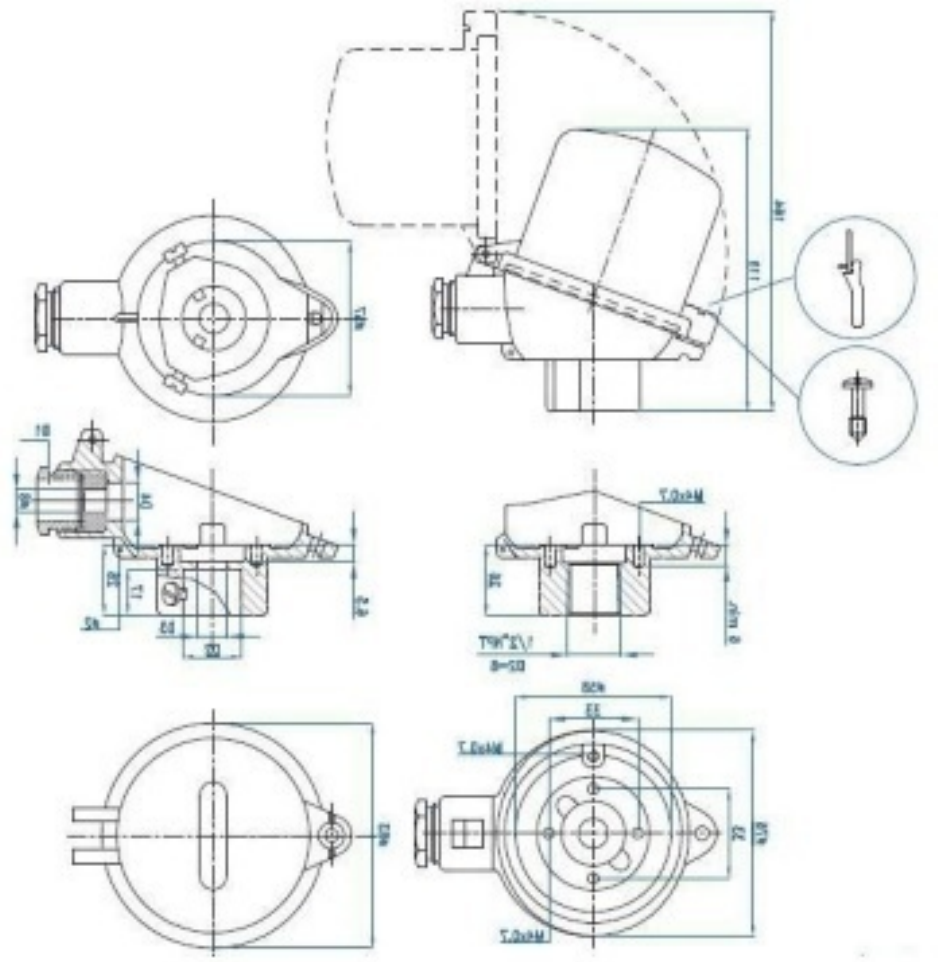

Cotas conservadas del original. Vista de consulta; no utilizar como plantilla a escala.

DAAD

Croquis ampliado del catalogo original

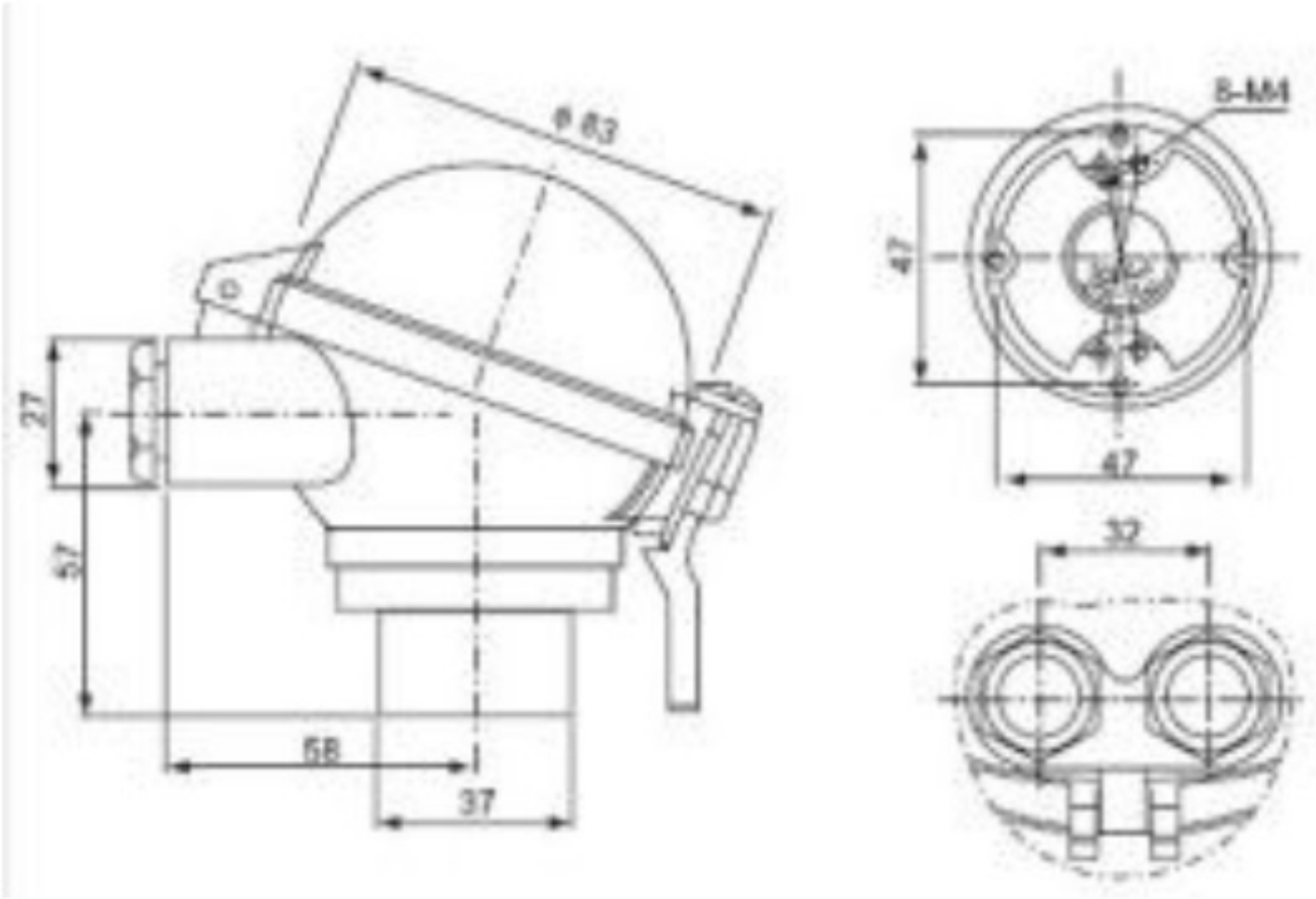

Cotas conservadas del original. Vista de consulta; no utilizar como plantilla a escala.

DAAW

Croquis ampliado del catalogo original

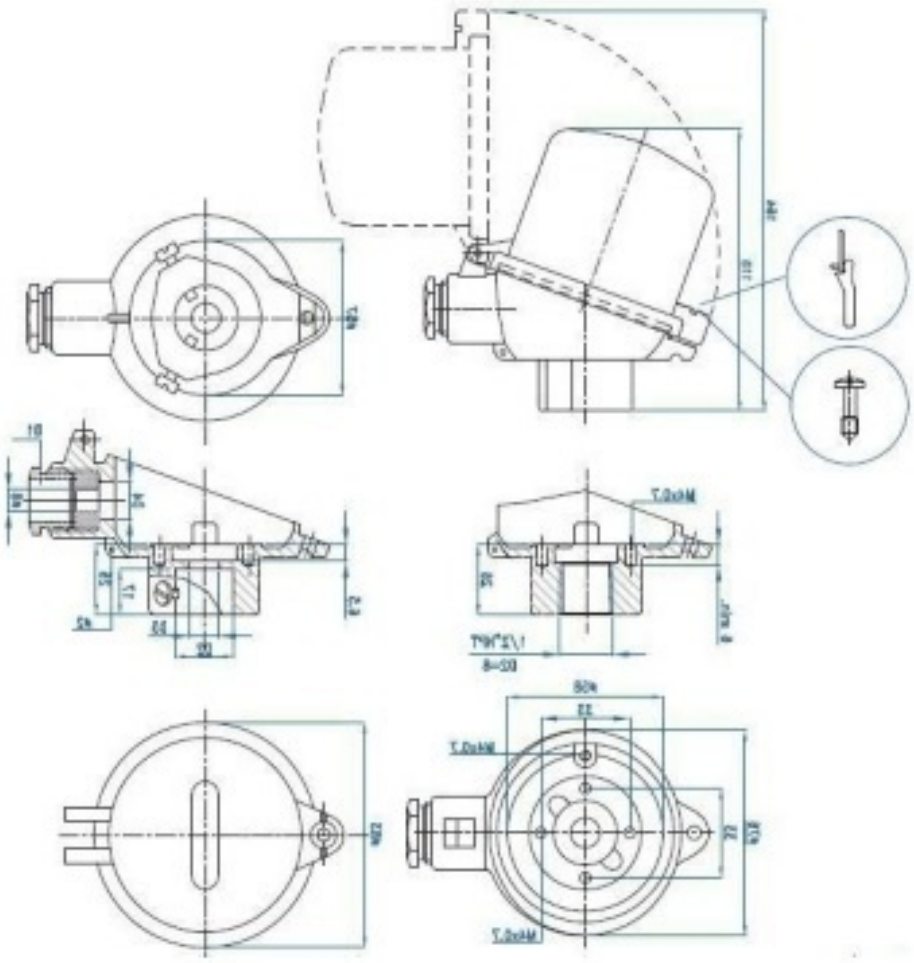

Cotas conservadas del original. Vista de consulta; no utilizar como plantilla a escala.

CT6EX

Croquis ampliado del catalogo original

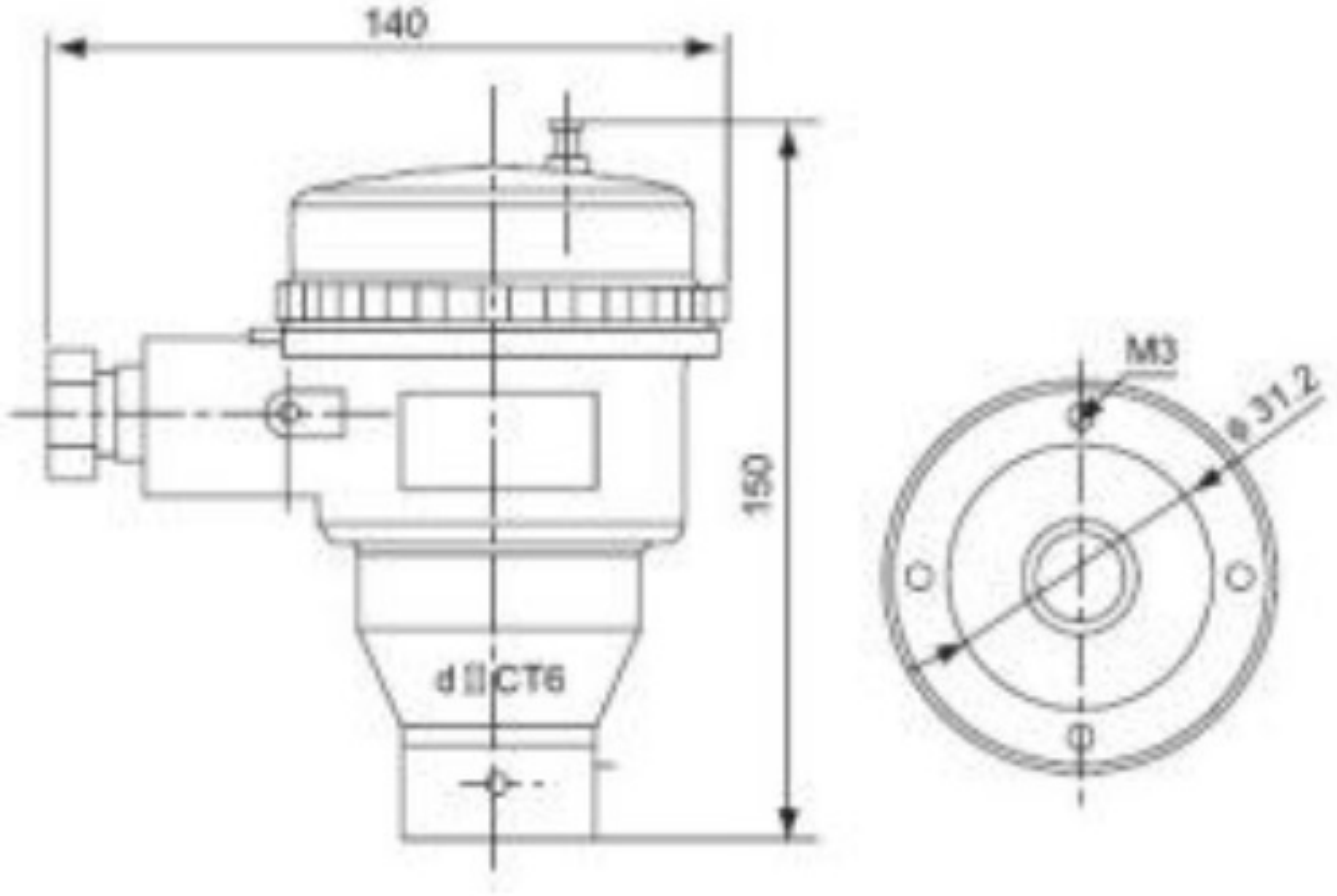

Cotas conservadas del original. Vista de consulta; no utilizar como plantilla a escala.

KF

Croquis ampliado del catalogo original

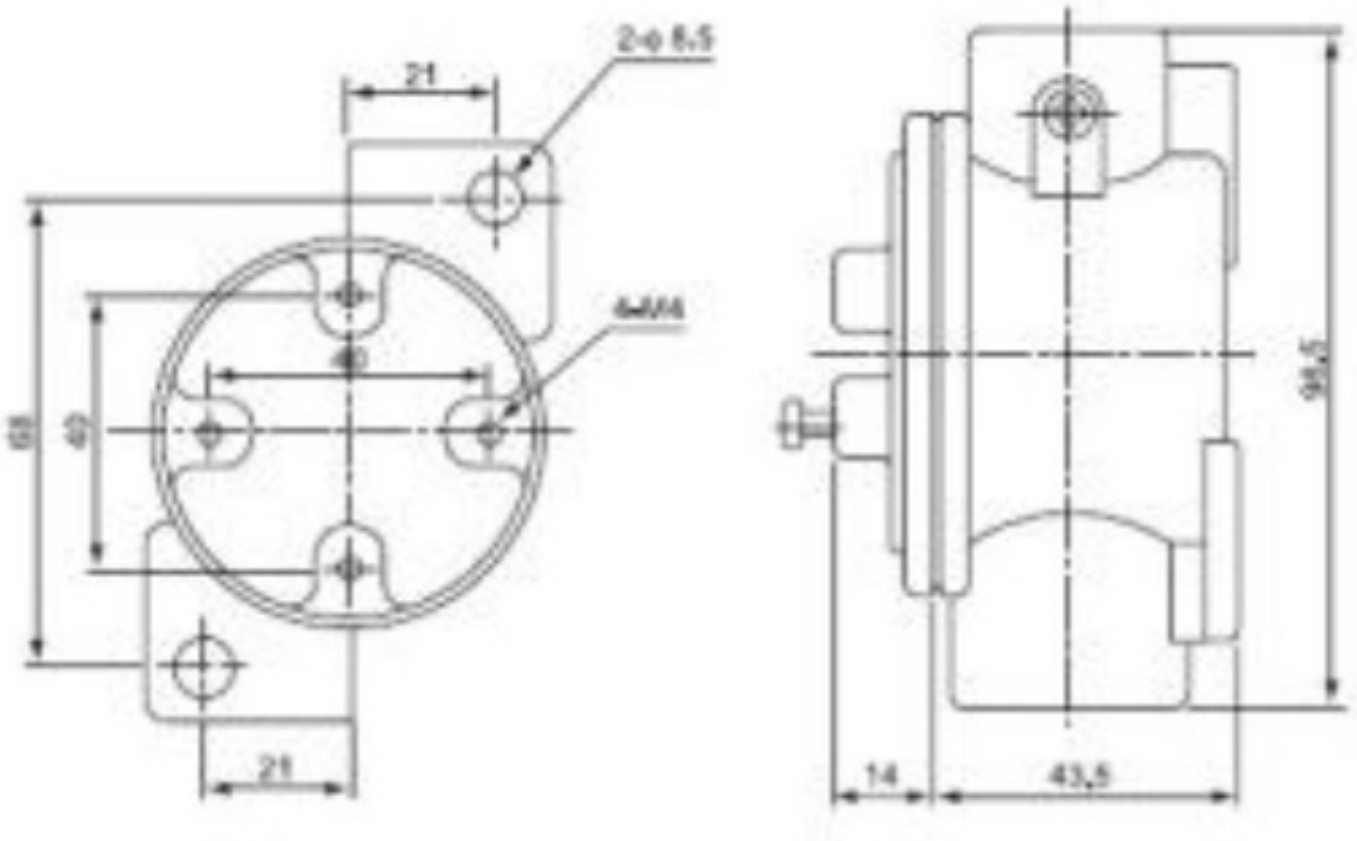

Cotas conservadas del original. Vista de consulta; no utilizar como plantilla a escala.

TL

Croquis ampliado del catalogo original

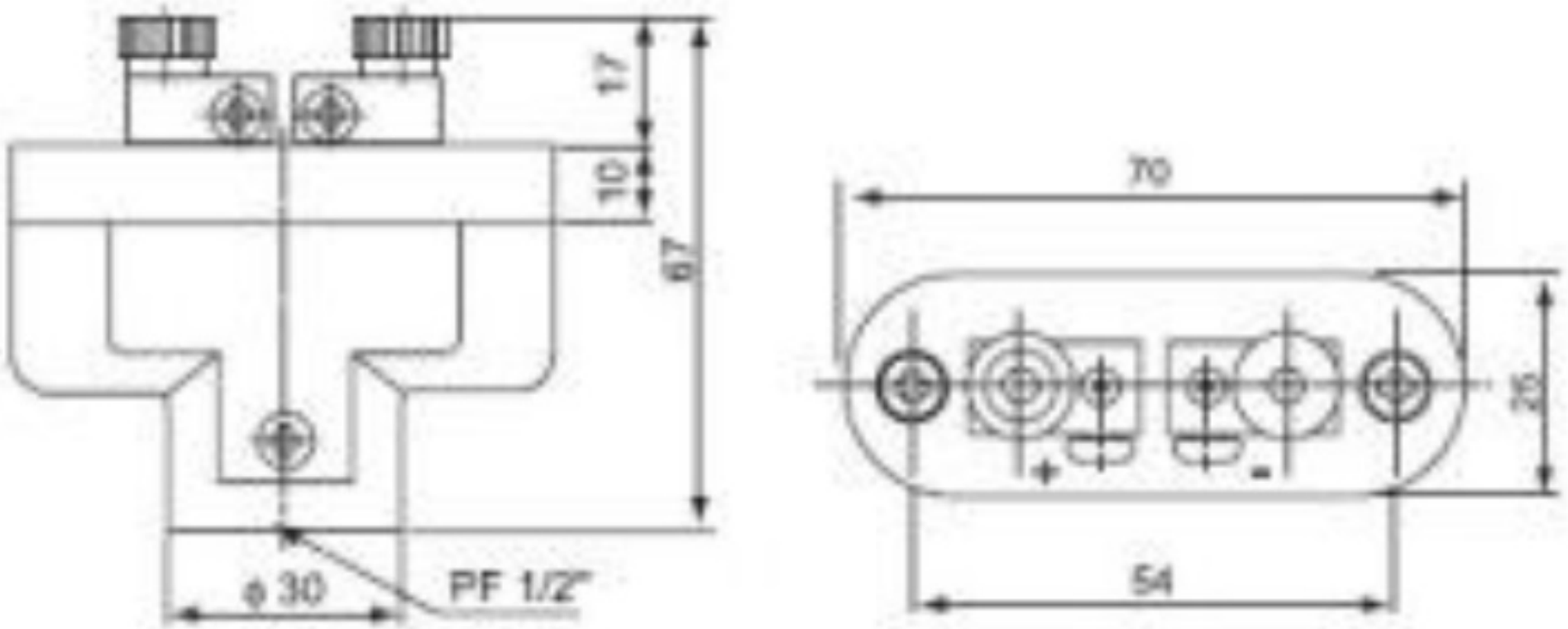

Cotas conservadas del original. Vista de consulta; no utilizar como plantilla a escala.

TS

Croquis ampliado del catalogo original

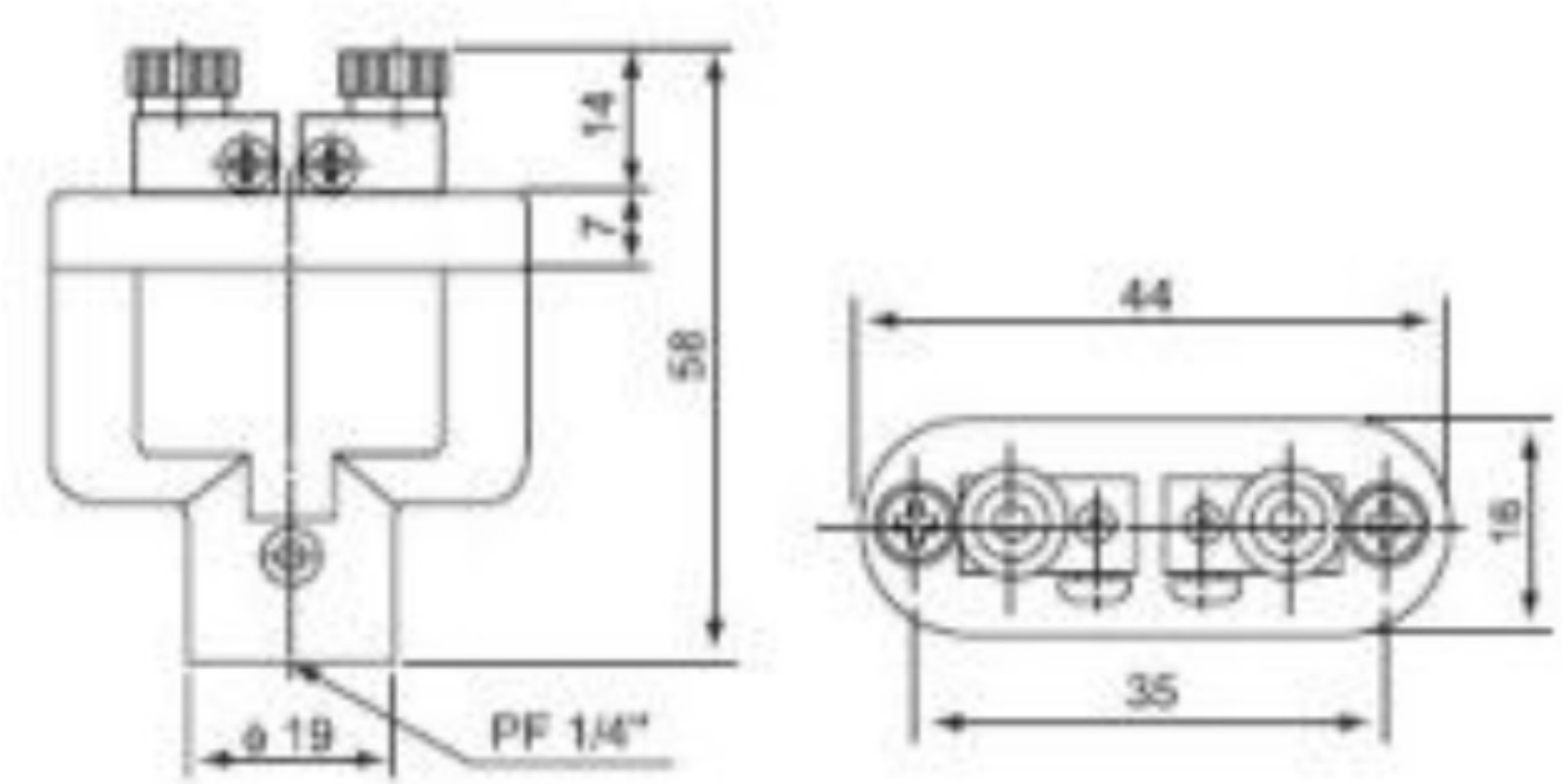

Cotas conservadas del original. Vista de consulta; no utilizar como plantilla a escala.